edgecam

: Erosione a Filo

Soluzioni Avanzate per EDM 2 e 4 assi

Edgecam Erosione a Filo è uno dei sistemi CAD/CAM EDM leader di settore, sviluppato specificamente per l'industria ingegneristica di precisione.

Offre un ambiente innovativo per la programmazione di tutte le macchine utensili per Erosione a Filo.

Interfaccia grafica intuitiva

Ampia gamma di interfacce CAD

Ampia gamma di postprocessor inclusi

Passate di sgrossatura e finitura facilmente applicabili a parti multiple

Opzioni per gestione supporti

Gestione delle passate inverse

Cicli specifici per tasche irregolari e coniche

Il modulo Erosione a Filo di Edgecam è una soluzione che offre flessibilità e sicurezza agli operatori per la produzione di particolari a 2 e 4 assi di alta qualità. Funzionalità avanzate consentono la produzione con estrema facilità anche di forme complesse con conicità irregolari.

Ampia gamma di interfacce CAD

Il Sistema Edgecam Elettroerosione a filo è dotato di un vasta gamma di convertitori di dati integrati, che permettono l'importazione diretta dei formati CAD nativi utilizzati come standard di settore. La configurazione di sistema standard comprende interfacce per DXF, AutoCAD DWG, IGES e VDA. In opzione sono disponibili le interfacce dirette per Autodesk Inventor, Solid Works, Solid Edge, CATIA V5, Unigraphics, Creo, IGES e STEP e Solidi BREP.
Edgecam Elettroerosione a filo può visualizzare e gestire i dati CAD come semplici wireframe, piuttosto che solidi, superfici o una combinazione di questi, ed utilizzarli come fonte per tutti i percorsi utensile.

Gestione Macchine e Database Post Processor

Edgecam Erosione a Filo supporta una gamma completa di macchine per elettroerosione di produttori leader nel settore tra cui Agie, Charmilles, Brother, Fanuc, Hitachi, Makino, Ona, Sodick,
Seibu e Mitsubishi. Le Macchine con gestione di dati tecnologici sono supportate sia con file di output JOB/Script per AGIE sia con file di output CMD per Charmilles. I post processor avanzati possono essere facilmente configurati per soddisfare diversi modelli di macchina e configurazioni specifiche.

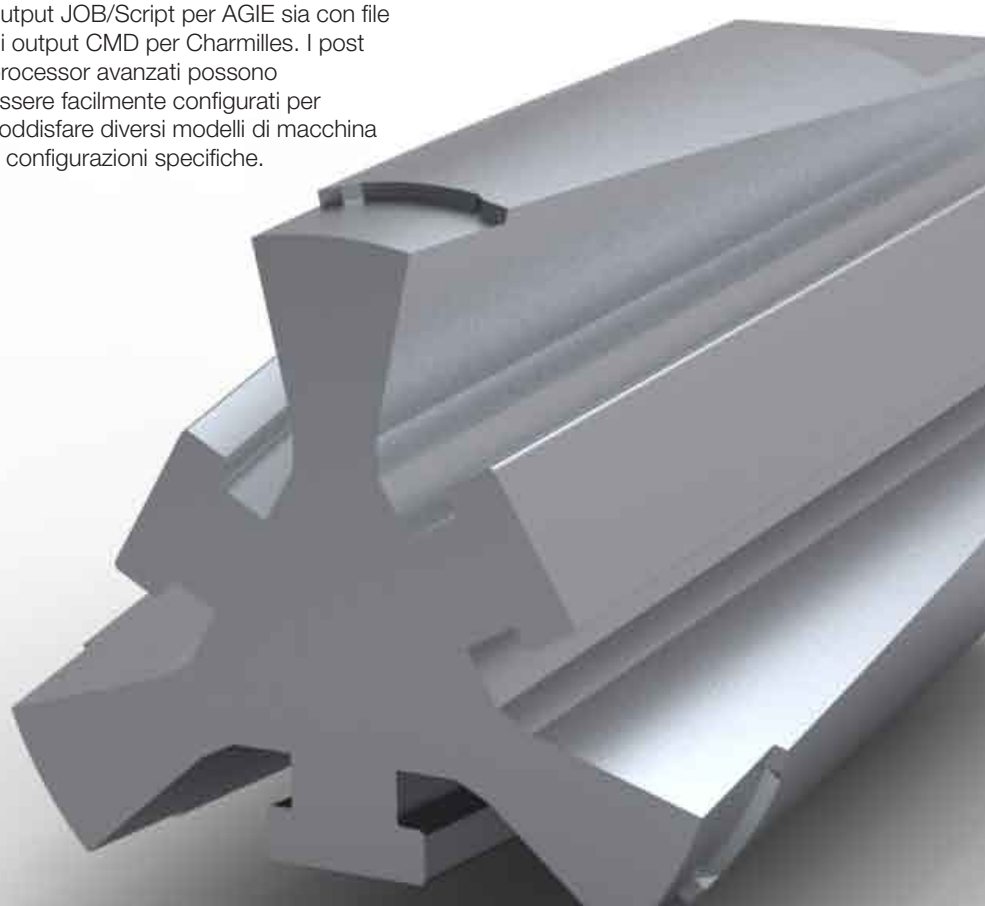

PROCAM GROUP

Utilizzando Edgecam Erosione a Filo il tempo di programmazione viene notevolmente ridotti ed i percorsi di taglio risulteranno più efficienti.

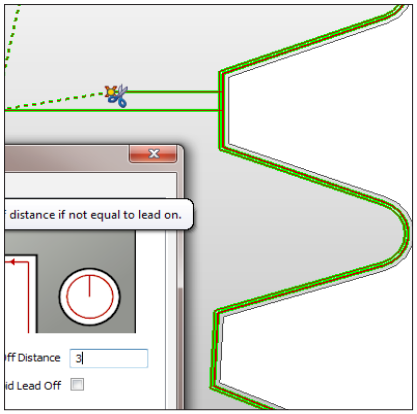

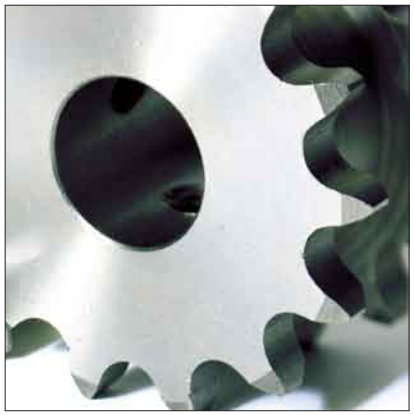

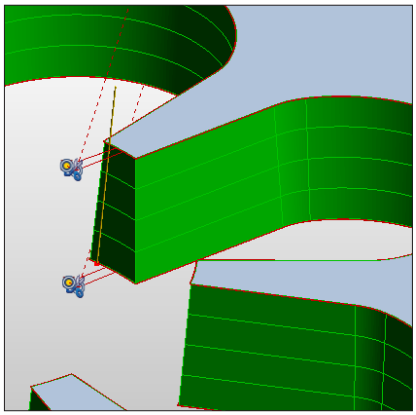

Applicazione delle tecnologie di taglio

La geometria disegnata o importata in Edgecam viene analizzata per creare le 'Feature di Erosione', subito pronte per l'applicazione di strategie di taglio. Le Feature vengono utilizzate per i singoli profili, per intere aree o per lavorazione di profilo inferiore e superiore in caso di cicli 4 assi.
Le Feature di Erosione per singoli profili possono essere generate anche manualmente selezionando i profili wireframe desiderati o il solido 3D. Profili multipli per i punzoni possono essere generati dall'utente selezionando un insieme di linee ed archi, come appare in genere per i punzoni di presso piega.
I profili Inferiore e Superiore per le lavorazioni a 4 assi vengono sincronizzati automaticamente, tuttavia, Edgecam Erosione a Filo permette l'impostazione manuale degli elementi di collegamento che definiscono come il profilo superiore verrà abbinato al profilo inferiore.

Gestione Supporti Tag e Rimozione Automatica

Edgecam Erosione a Filo permette all'utente di indicare i fori, anche multipli, di partenza presenti su di un particolare. Il sistema può automaticamente determinare il supporto tag vicino all'inizio di ogni nuova posizione del foro. Con Edgecam è possibile scegliere tra diversi metodi di lavorazione non presidiata.
Se la macchina è dotata di infilaggio automatico, allora è molto probabile che si desideri l'esecuzione automatica non presidiata del taglio. Una lavorazione automatica viene eseguita lasciando dei supporti tra profilo e grezzo, mentre viene eseguito il resto del ciclo di lavoro.
Sono disponibili numerose strategie per la lavorazione : per esempio, eseguendo tutte le passate di sgrossatura prima della finitura, nel qual caso tutte le passate vengono eseguite lasciando i supporti, poi vengono rimossi i supporti ed infine eseguite le passate di finitura.
In alternativa, si possono eseguire le lavorazioni di sgrossatura e finitura, lasciando il componente unito al materiale di scarto tramite i supporti, per poi rimuovere questi ultimi e finire solo le zone mancanti.
Inoltre è possibile definire strategie personalizzate differenti a seconda del particolare.

Strategie di Taglio Automatico

Edgecam Erosione a Filo offre strategie predefinite per la lavorazione automatica e per l'ordinamento dei tagli di sgrossatura, finitura e rimozione dei supporti tag, in base alle esigenze di automatismo dell'officina che può optare per un 'taglio giornaliero presidiato' oppure 'taglio notturno non presidiato'.
Altre caratteristiche includono:

- Supporto completo tagli 4 assi
- Varie tipologie di raggio per conicità variabili: costante, conico, variabile, etc.
- Parametri di sicurezza separati per i tagli principali e la rimozione dei supporti tag
- Ulteriori codici M tra cui 'Stop / facoltativo stop', 'Power on / off' ed altri configurabili in qualsiasi punto della programmazione
- Creazione automatica del foro di partenza utilizzando i punti CAD o strategie con foro iniziale configurabili dall'utente
- Selezione filo secondario per macchine che lo supportano
- Punti di attacco incrementali per contribuire a eliminare 'testimoni' sul componente finito
- Tecnologia di avvicinamento e distacco automatica per consentire alla potenza di aumentare e diminuire gradualmente 'a rampa'.

edgecam

T +39 049 8945111 | sales@edgecam.it | www.edgecam.it

Edgecam è distribuito per l'Italia da: Procam Group Srl - Viale dell'industria, 23 - 35129 Padova.
Tutti i marchi utilizzati sono registrati dai rispettivi proprietari

Il vostro rivenditore edgecam è: